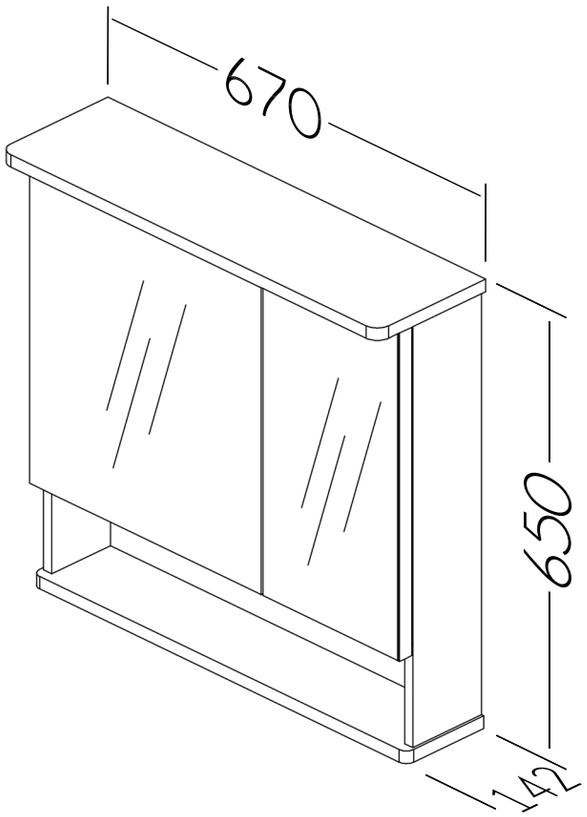
670
650
142

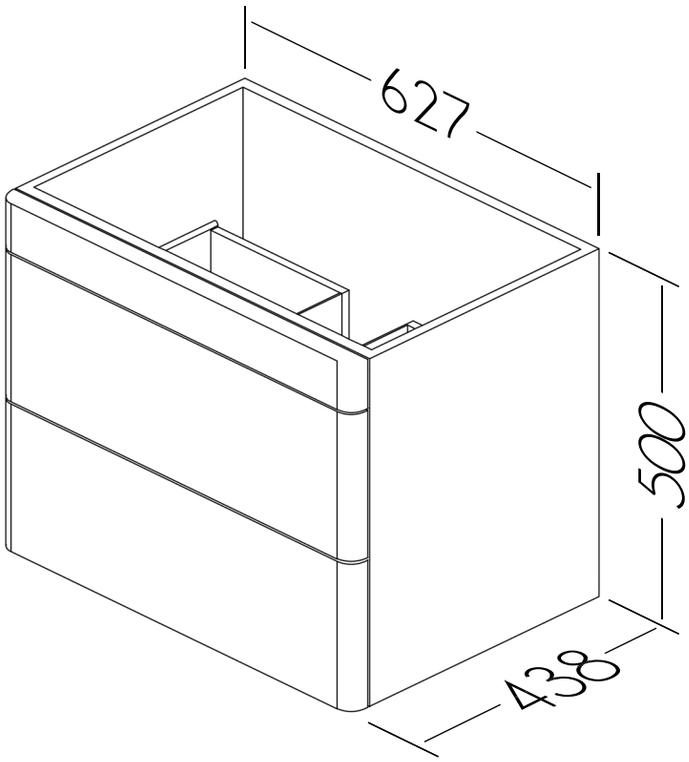
627
500
438