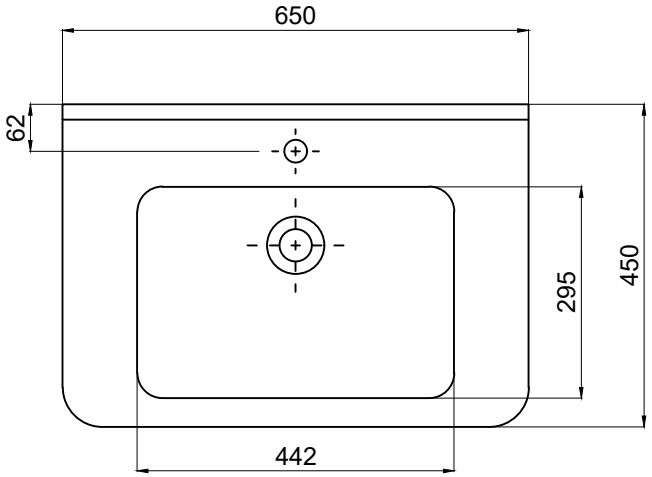
650
62
295
450
442

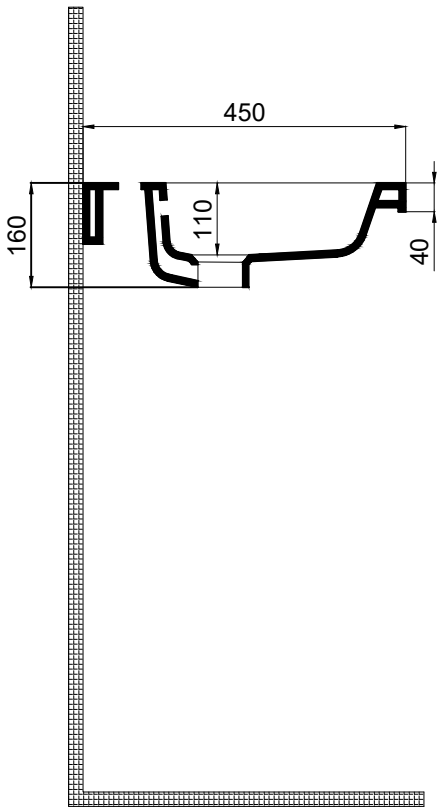
450
160
110
40

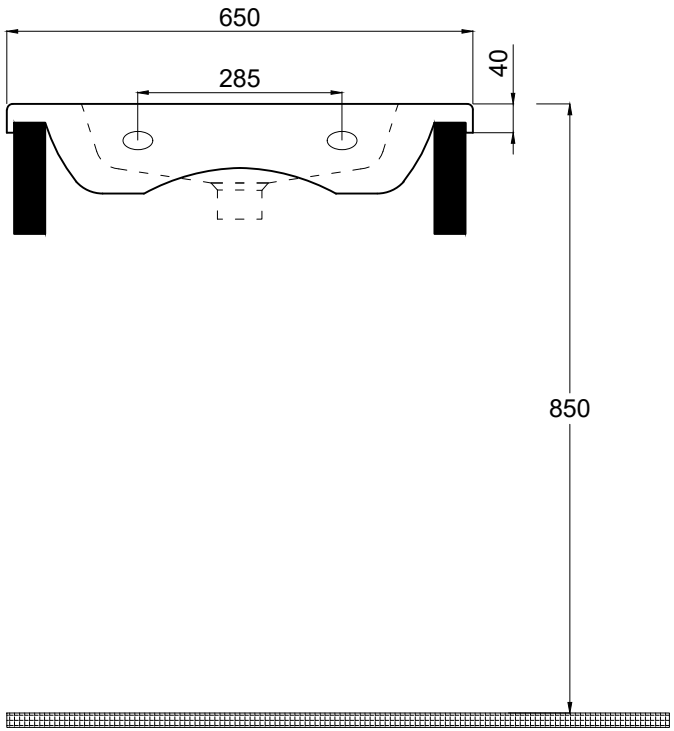
650
285
40
850