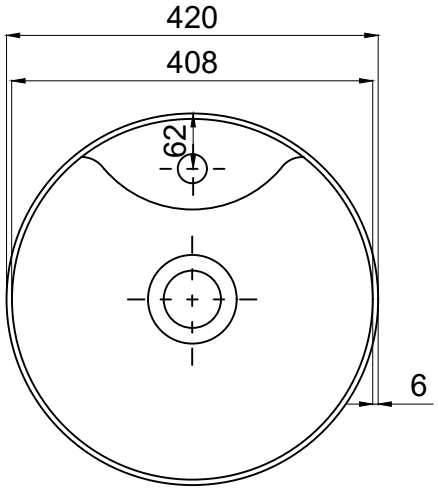
420
408
62
6

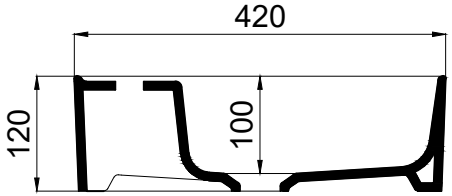
420
120
100

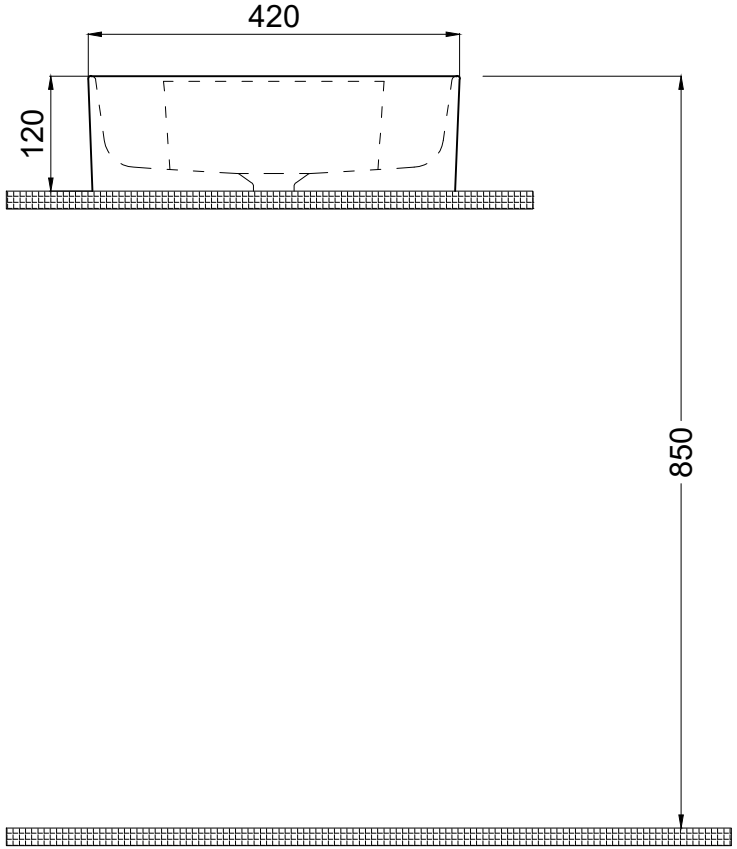
420
120
850