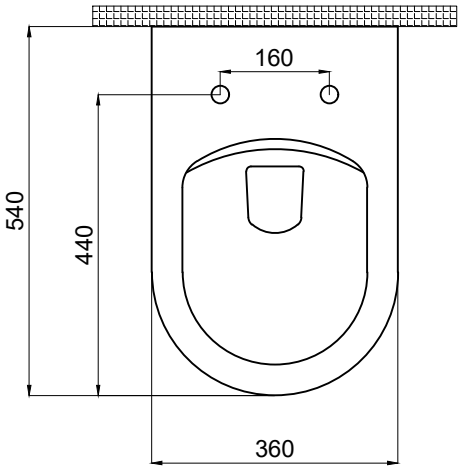
160
540
440
360

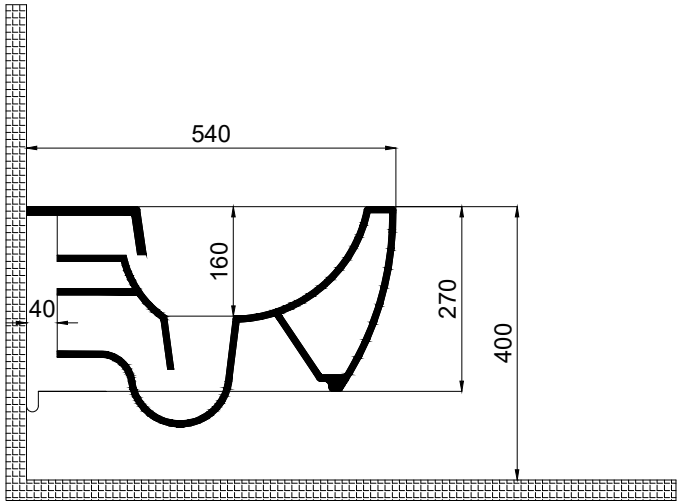
540
160
40
270
400

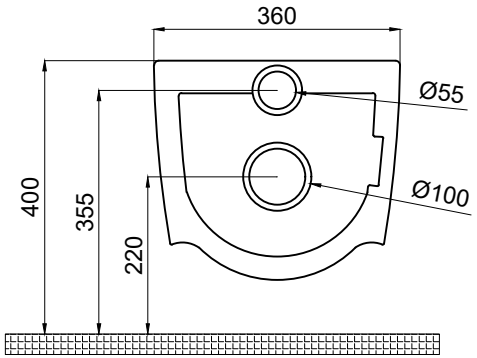
360
Ø55
Ø100
400
355
220