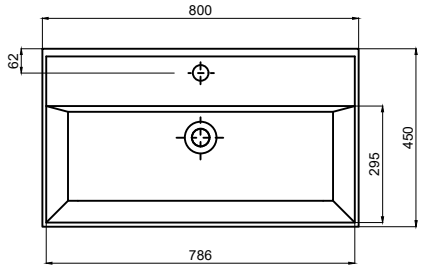
800
62
450
295
786

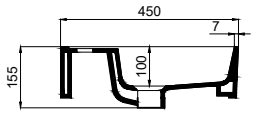
450
7
155
100

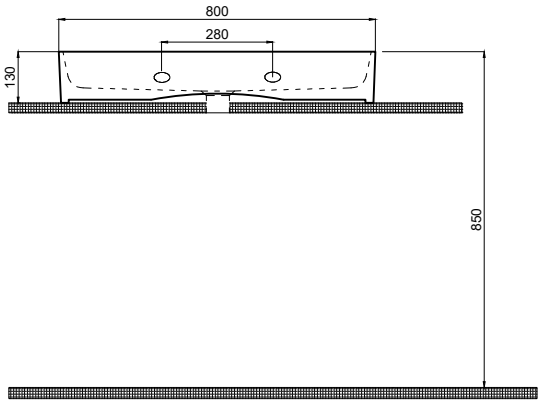
800
280
130
850

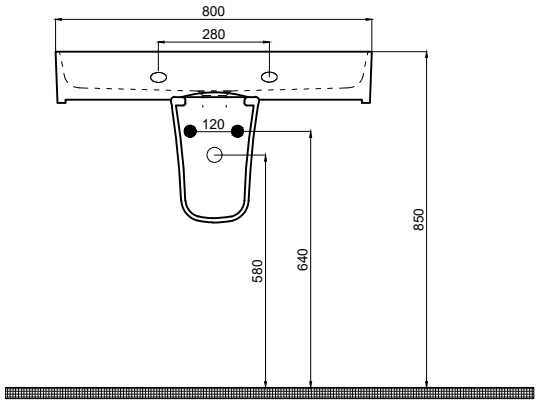
800
280
120
580
640
850