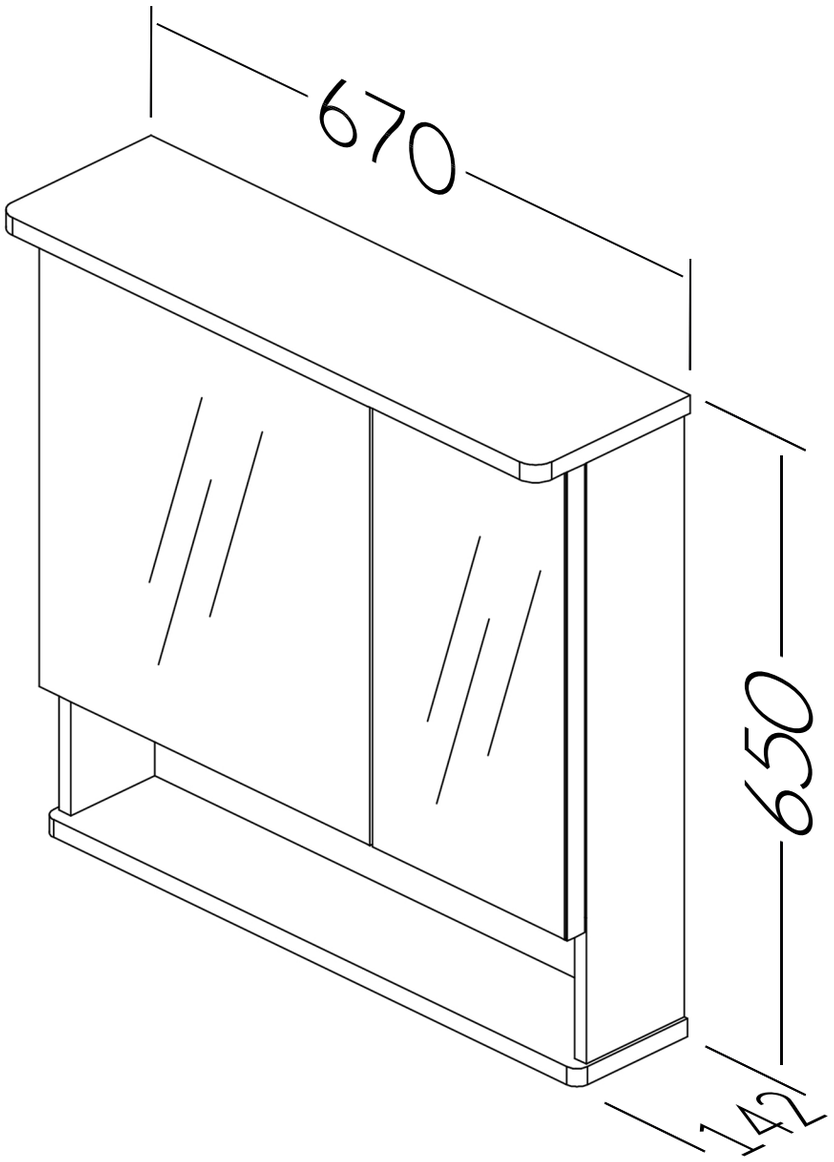
670
650
142